Boitier optique de distribution d’immeuble

Manuel d’installation

Table des matières

1. Description

1.1 Contenu du kit.....3
1.2 Avertissement.....3
1.3 Utilisation.....4
1.4 Structure (figures 1 & 2) 4

2. Installation du boitier

2.1 Installation (fig. 3) 5 2.2
Installation sur support (fig 4/5) 5
2.3 Installation des boitiers d'extension(fig.6/7/8/9).....6
2.4 Cassette d'épissures (fig.10/11/table 1) 7/8
2.4.1 Structure des cassettes d'épissures 7/8
2.4.2 Routage des fibres dans la cassette(fig.12) 8
2.4.3 Installation des câbles optiques(fig.13/14/15) 9/10
2.4.4 Installation des câbles optiques (fig.16) 10

1 - Description

1.1 Contenu du kit

DÉSIGNATION	DESCRIPTION	QUANTITÉ
		1
Manuel installation		**1**
Tube de protection câble optique	1m Ø3.3mm	**1**
Vis et chevilles	M6 x 50	**4**
Colliers Rilsan	0.35m	**3**
Colliers Rilsan	0.1m	**5**
Tube de protection d'épissures	Ø4 x	60mm
	48	
Vis	M6 x 12	**4**
Rondelles pour montage sur support	M6	**4**
Guide câbles	**2**	
Bande velcro auto collante	1 x 10 x 60mm	**5**
Etiquettes	**1**	

1.2 Avertissement

Produit destiné aux applications de transmission optique FTTH, avec un risque potentiel de rayonnement laser dans le spectre non visible. Une étiquette a donc été apposée sur la face avant du module conformément aux normes BGV A8, W10, DIN 4844-2D-W010.

1.3 Utilisation

boitier de mutualisation optique FTTH de pied d'immeuble, permettant l'épissurage, le couplage, la distribution et le brassage de fibre optique jusqu'à 48 fibres.
Les boitiers peuvent être empilés pour étendre l'installation et disposent d'ouverture permettant le passage de jarretières et de câbles optiques.

1.4 Structure

Figure 1

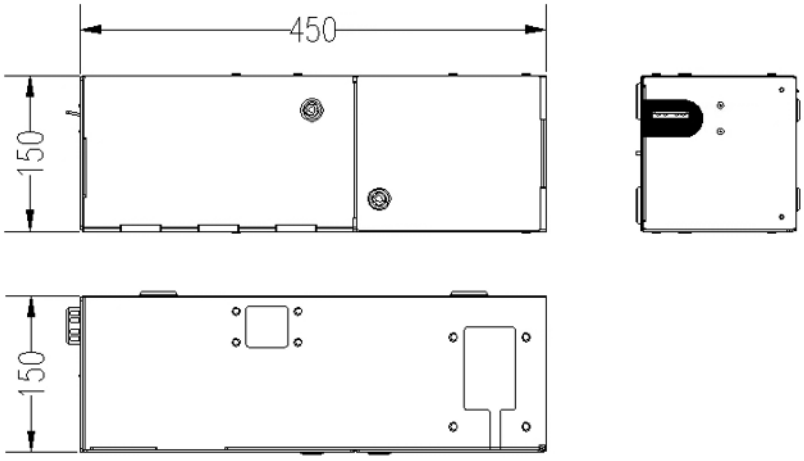

1- Boitier

2-Cassette d'épissure

3-Brosse

4-Support de fixation des câbles

5-Porte principale

6-Obturateur passage jarretières

7-Panneau corps de traversées

8-Porte d'accès jarretièrages

Figure 2

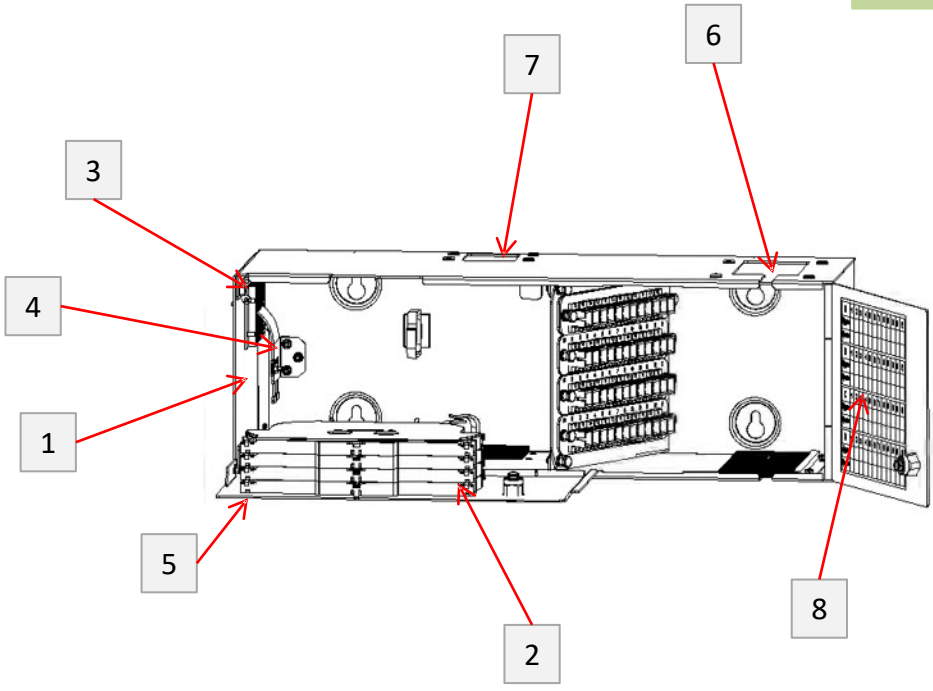

2 – Installation

2.1 Montage mural

•Percer 4 trous de 9.5mm sur le mur conformément aux dimensions ci-dessous.
•Utiliser le jeux de 4 vis/chevilles pour installer le boitier.

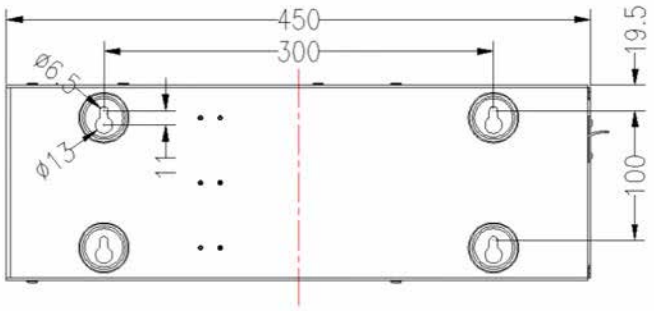

Figure 3

2.2 Installation sur support

•Utiliser les vis et rondelles pour installer le boitier sur le support.

Figure 4

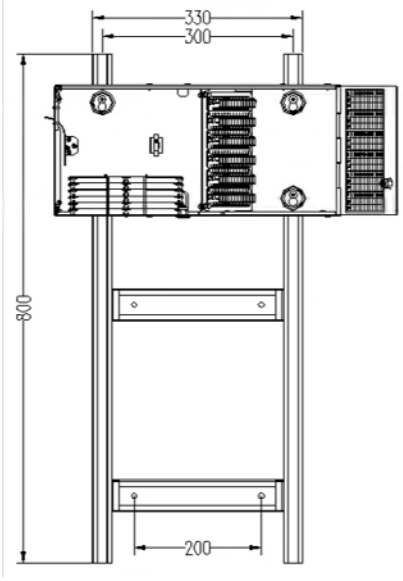

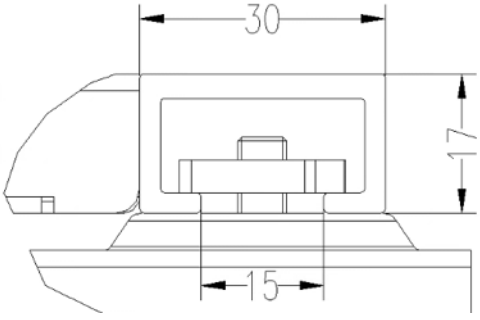

Figure 5

2.3 Installation des boitiers d'extension

Figure 6

Enlever le système de brosses Protégeant les passages des câbles au fond du boitier.

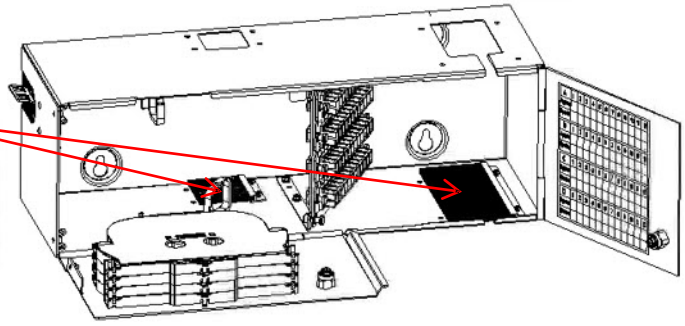

Figure 7

Enlever les plaques obturants les passages des câbles au dessus du boitier.

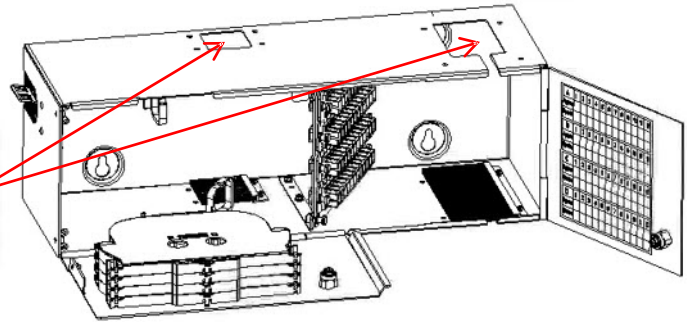

Mettre le boitier d'extension au-dessus du boitier de base, repérer l'emplacement des trous puis percer 4 tous ¢ 9.5mm et pour terminer fixer le boitier sur le mur en utilisant les vis fournit dans le kit

Figure 8

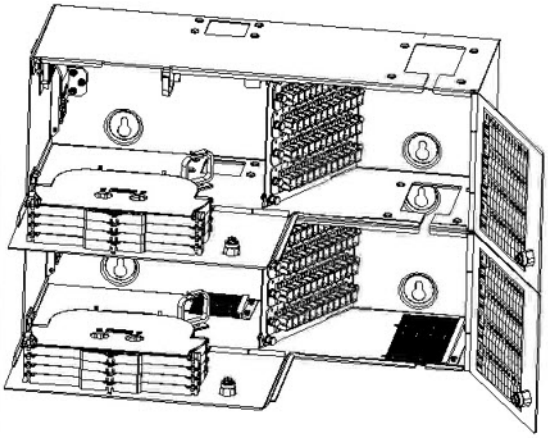

Figure 9

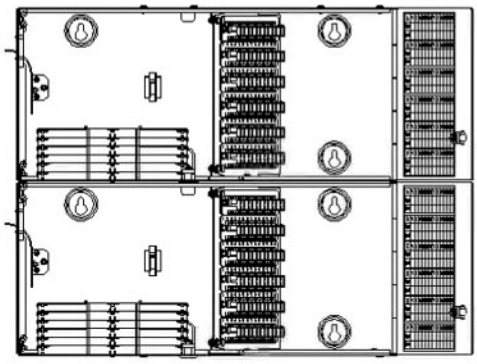

2.4 Cassette d'épissures

2.4.1 Structure des cassettes d'épissures

Au maximum 6 cassettes d'épissures peuvent être installées dans chaque boitier.
Installer le nombre de cassettes nécessaire en fonction du besoin. Les cassettes disposent d'un système de maintien d'ouverture à 90°, tel que montré sur la Figure ci-dessous.

Figure 10

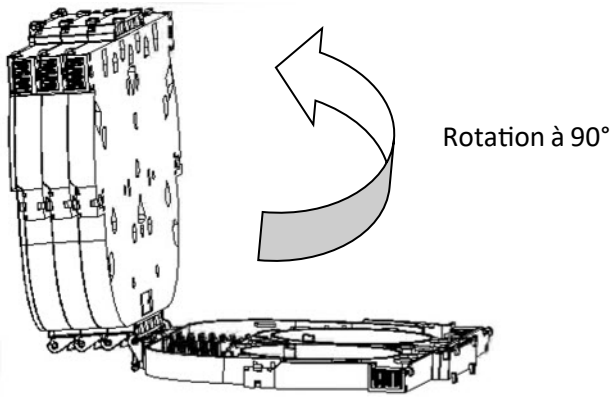

Figure 11

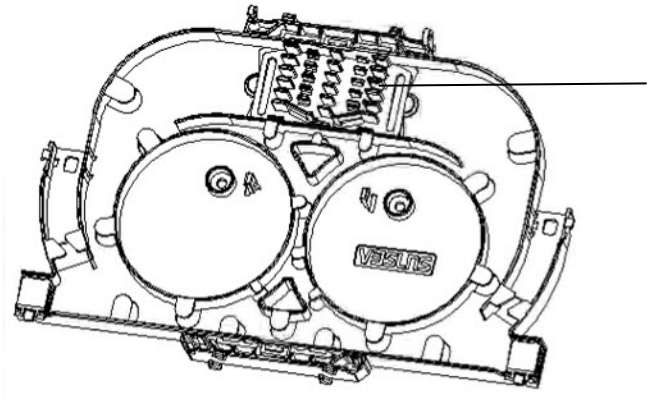

Table 1

Support	Fonction
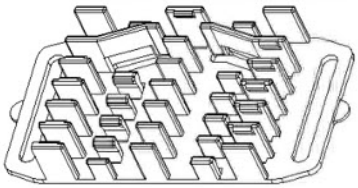	Permet de recevoir jusqu'à 12 épissures .
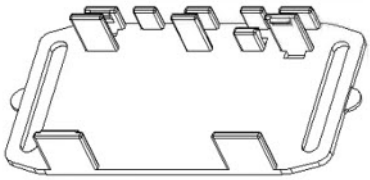	Permet de recevoir un coupleur optique 1>16 ou 1>32 et 2 épissures.
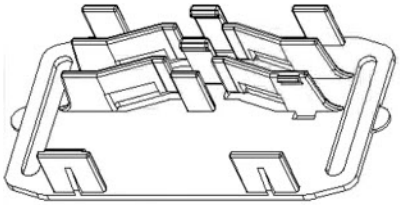	Permet de recevoir des coupleurs optiques 1>8 ou 1>4 et 4 épissures.
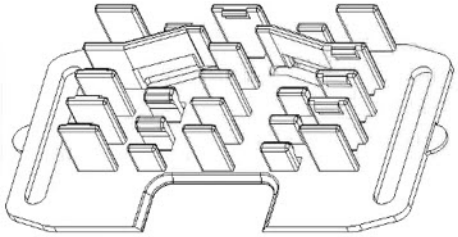	Permet de recevoir les coupleurs optiques fibres nues 1>4, 1>8, 1>16 et 1>32 et 8 épissures.

2.4.2 Routage des fibres dans la cassette

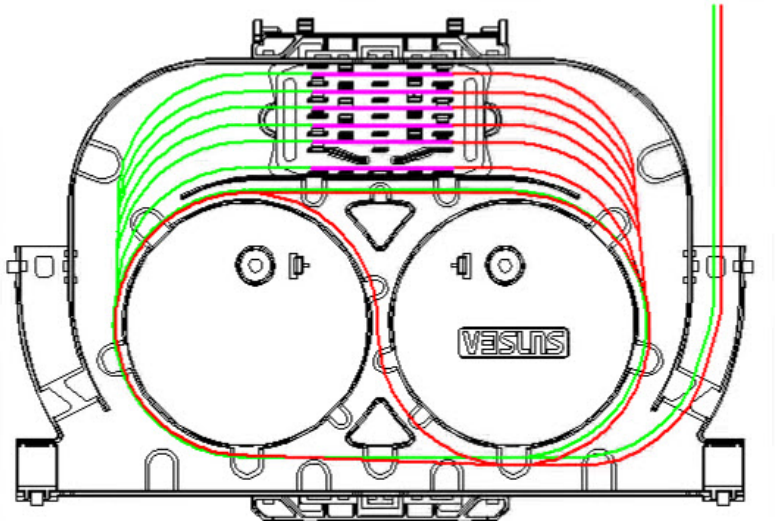

Figure 12

Faire cheminer les fibres conformément à la figure ci-contre

2.4.3 Installation des câbles optiques

Etape 1: Enlever les deux écrous papillons et retirer la paroi.

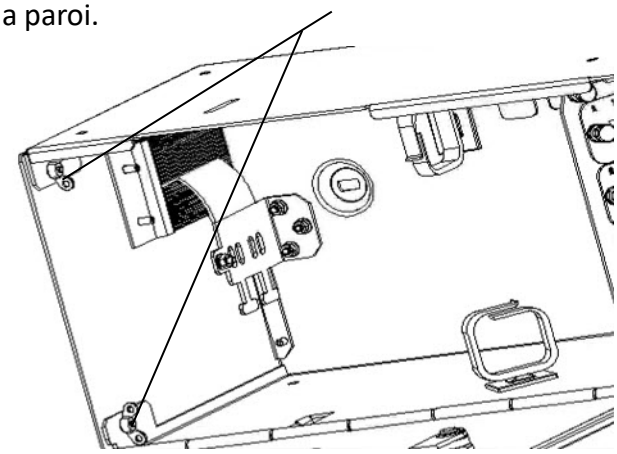

Figure 13

Etape 2:Insérer le câble dans un tube et le positionner le long de la plaque d'arrimage.

Etape 3:Utiliser des colliers pour arrimer le câble optique sur la plaque.

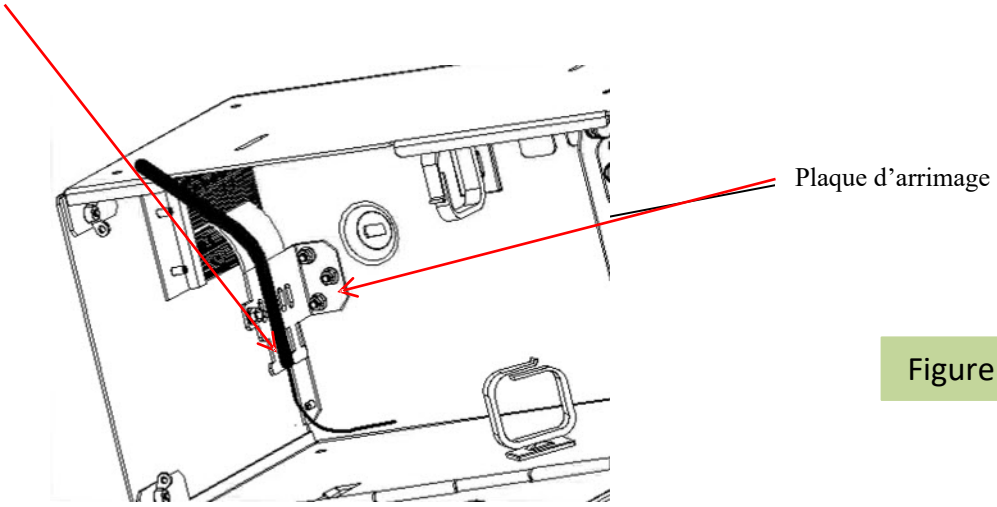

Figure 14

Etape 4: Faite l'épissure de la fibre

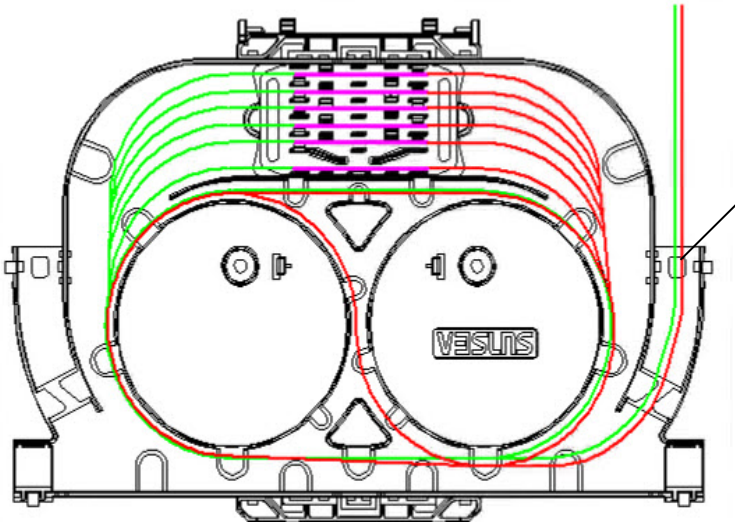

Utiliser un tube de protection pour protéger la fibre, puis utiliser un collier pour arrimer la fibre.

Figure 15

2.4.4 Installation des câbles optiques

Figure 16